beyerdynamic

TG 1000

DIGITALES DRAHTLOSSYSTEM
DIGITAL WIRELESS SYSTEM
SYSTÈME NUMÉRIQUE SANS FIL

Quick Start Guide

1. Introduction

Vous avez opté pour l'appareil de transmission numérique TG 1000 de beyerdynamic. Nous vous remercions de votre confiance. Veuillez prendre le temps de lire attentivement ces informations avant la mise en service de l'appareil.
Vous trouverez une description complète des différentes fonctions concernant la manipulation du système TG 1000 ainsi que du programme « Chameleon », qui ne nécessite qu'un browser, dans le guide de l'utilisateur « TG 1000 - système de transmission numérique » sur Internet à l'adresse suivante : www.beyerdynamic.com/tg1000
Veuillez absolument prendre en compte la brochure ci-jointe « Consignes de sécurité ».

2. Récepteur diversifié numérique UHF TG 1000

Face avant

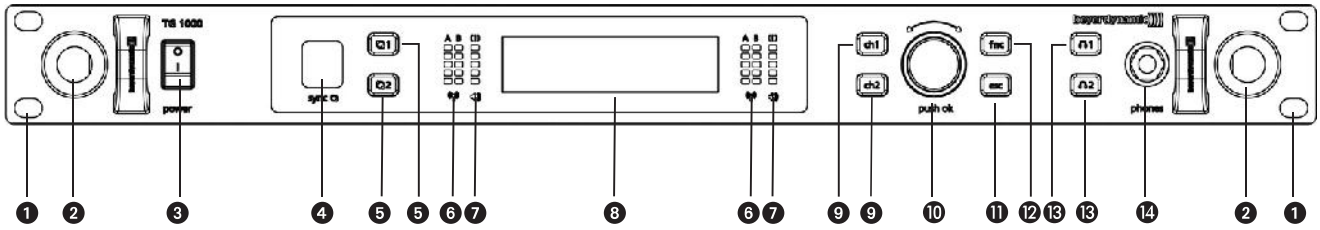

Face arrière

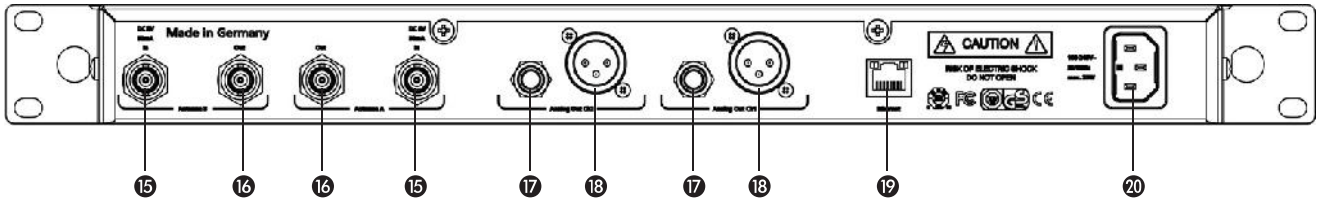

1. Perçage pour montage de rack 19 po
2. Perçage pour montage frontal de l'antenne
3. Interrupteur marche/arrêt
4. Port infrarouge pour synchronisation du récepteur et de l'émetteur
5. Touche de synchronisation canal 1 ou canal 2
6. Affichage signal RF canal 1 ou canal 2
7. Affichage signal AF avec signal de sur-modulation canal 1 ou canal 2
8. Écran d'affichage canal 1 ou canal 2
9. Touche de sélection canal 1 ou 2
10. Codeur rotatif (sélection et paramètres)
11. Touche ESC (sortie/annulation)
12. Touche de fonctionnalités
13. Touche d'écoute au casque du canal 1 ou du canal 2
14. Entrée casque, jack stéréo 6,35 mm
15. Entrée antenne A ou B, connecteur BNC
16. Sortie antenne A ou B, connecteur BNC
17. Sortie audio, symétrique, 3 polarités Jack, canal 1 ou canal 2
18. Sortie audio, symétrique, 3 polarités XLR, canal 1 ou canal 2
19. Interface Ethernet (RJ45)
20. Entrée secteur

Positionner le récepteur

- Installez le récepteur dans la pièce dans laquelle la transmission a lieu.
- Rapprochez le récepteur le plus possible de l'émetteur. Pour une réception optimale, une visibilité du trajet émetteur - récepteur est vivement conseillée.
- Ne placer pas le récepteur près d'appareils numériques.

Brancher les antennes

- Branchez les antennes fournies aux entrées antenne A et B ⓯ et dirigez les vers l'extérieur en formant un V (angle d'environ 60°).
  Important : Pour le fonctionnement « Diversity », les deux antennes doivent impérativement branchées ! Un système électronique choisi l'antenne qui émet le meilleur signal.
- Les antennes peuvent aussi être fixées sur le devant du récepteur. Pour cela, utilisez le kit de montage antenne frontal WA-CKF.
- Si la réception n'est pas optimale à l'endroit où se trouve le récepteur, vous pouvez utiliser des antennes rallongées (disponibles séparément).

Branchements

- Le récepteur dispose de sorties audio symétriques.
- Connecter la sortie XLR- ⓲ ou la sortie jack ⓱ du canal 1 ou 2 aux entrées microphones symétriques de la table de mixage ou de l'amplificateur.
- Branchez le cordon secteur à l'entrée secteur ⓴ et à une prise secteur. Vérifiez que la tension indiquée sur le récepteur correspond à la tension locale. Alimenter l'appareil avec une autre tension peut mener à des dommages irréparables de l'appareil.

Instructions d'utilisation

- Après avoir installé et branché le récepteur, allumez-le avec l'interrupteur marche/arrêt ❸.
- Sur l'écran d'affichage ❽ apparaissent les informations standards pour chaque canal séparément. Si le signal émis est bien reçu sur la fréquence choisie, le fond de l'écran d'affichage est noir. Si le signal émis n'est pas reçu ou s'il n'est pas valable, le fond de l'écran d'affichage devient blanc. Dans ce cas, aucun signal audio ne sera émis.
- L'affichage standard est :
  1. Ligne :le nom actuellement réglé (par ex. nom de l'artiste)
  2. Ligne :la fréquence actuellement réglée
  3. Ligne :les groupes de fréquences et les canaux actuellement réglés.
  4. Ligne :Signal reçu et valide : statut de la batterie ou des piles, mode d'émission, tête de microphone et amplification en dB
     Signal non reçu ou non-valable : No Tx, Enc Err
- Toutes les touches sur le devant du récepteur sont rétro-éclairées en blanc. Dès l'instant qu'une touche est activée, elle est rétro-éclairée en rouge.
- Pour éteindre, utilisez l'interrupteur marche/arrêt ❸. Le rétro-éclairage des touches s'éteint.
- Le récepteur peut transmettre la fréquence et d'autres paramètres comme l'encodage et le « Power Lock » de chaque canal à un émetteur par le biais d'un port infrarouge.
- Choisissez une fréquence appropriée pour chaque canal. Prenez en compte les spécifications relatives aux différents pays.
- Pour transmettre la fréquence ainsi que d'autres paramètres à l'émetteur pour le canal 1 ou 2, appuyez sur la touche de synchronisation ❺ .
- Un port infrarouge se trouve dans le compartiment des piles du récepteur.
- Dès que la touche de synchronisation ❺ est rétro-éclairée en rouge, tenez le port infrarouge de l'émetteur à main ⑤ ou de l'émetteur de poche ⑩ dans le **compartiment pour piles ouvert** de l'émetteur **allumé** et placez le directement devant le port infrarouge ❹ du récepteur.
- Lorsque l'écran affiche « SYNC successful » ❽, le processus est terminé. La fréquence et d'autres paramètres ont été transmis à l'émetteur avec succès.

3. Émetteur à main UHF numérique TG 1000

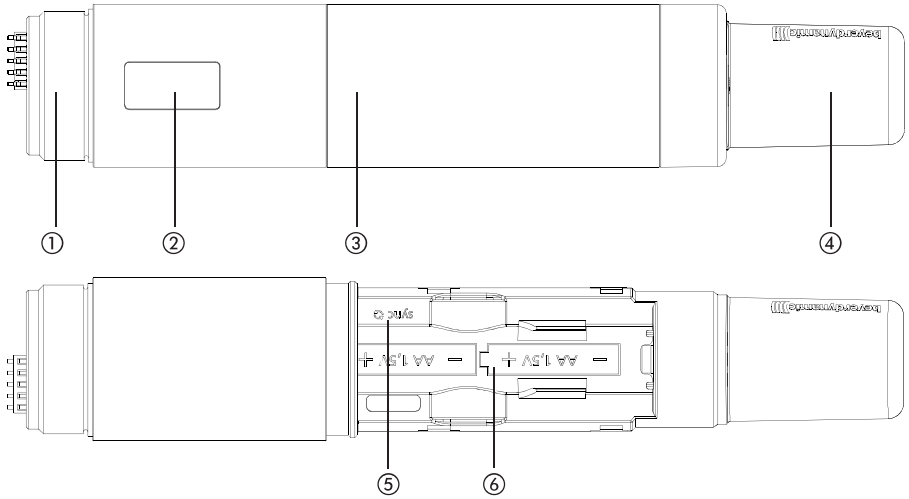

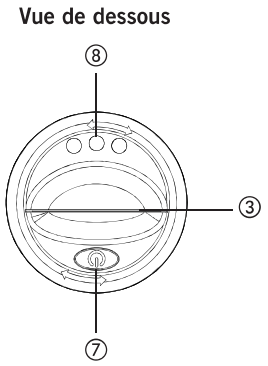

① Filetage pour fixation d'une tête de microphone ou adaptateur pour têtes de microphone avec un filetage de 1,25"/28 d'autres fabricateurs.
② Écran d'affichage OLED
③ Cache du compartiment pour piles
④ Antenne
⑤ Port infrarouge pour synchronisation
⑥ Compartiment pour piles
⑦ Touche marche/arrêt
⑧ Contacts de charge

Placer les piles

- Dévisser le cache du compartiment pour piles ③ dans le sens inverse des aiguilles d'une montre.
- Tirez le cache du compartiment pour piles ③ vers le bas.
- Insérez deux piles alcalines AA 1,5V ou des batteries NiMH correspondantes aux symboles se situant dans le compartiment pour piles ⑥
- Repoussez le cache du compartiment pour piles vers le haut et tournez le cache du compartiment pour piles ② dans le sens des aiguilles d'une montre.
- Le statut actuel des piles est affiché sur l'écran ② de l'émetteur et du récepteur ❽. Veillez bien à ce que le type de piles ou de batterie sélectionné dans le menu canal soit correcte avant la synchronisation.

Instructions d'utilisation

- Allumer l'émetteur à main en restant appuyé sur la touche marche/arrêt ⑦ jusqu'a ce que l'affichage standard apparaisse sur l'écran ②.
- Le statut des piles ou des batteries ainsi que le nom donné au récepteur sont affichés sur l'écran ② à la première ligne.
- Selon les réglages, vous pouvez lire le canal et les groupes de fréquences ou la fréquence à la deuxième ligne. Par ailleurs vous avez accès à d'autres affichages à la deuxième ligne en appuyant plusieurs fois rapidement sur la touche marche/arrêt ⑦.
  Autres informations affichées : Performance HF, batterie ou piles, tête de microphone et statut de l'encodage et « Power Lock ».
- En restant appuyé sur la touche marche/arrêt ⑦ lors de la mise en marche, vous pouvez voir s'afficher le code région et le numéro de version.
- Assurez-vous que l'émetteur et le récepteur sont sur la même fréquence.
- Pour éteindre l'émetteur, appuyez sur la touche marche/arrêt ⑦ jusqu'à ce que « Off » soit affiché.

4. Émetteur de poche UHF numérique TG 1000

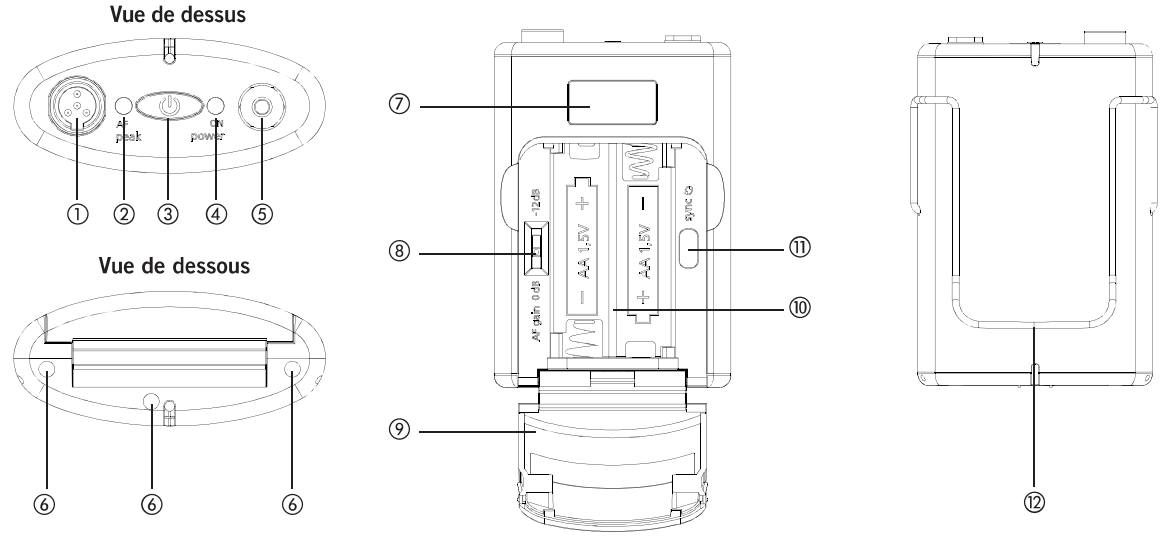

① Prise mini-XLR à 4 pôles (mâle) pour brancher microphones ou instruments
② LED permettant d'indiquer une sur-modulation
③ Touche marche/arrêt
④ LED affichage d'états de service
⑤ Entrée antenne, connecteur SMA
⑥ Contacts de charge
⑦ Écran d'affichage OLED
⑧ Cache du compartiment pour piles
⑨ Sélecteur de sensibilité 0 dB / -12 dB
⑩ Compartiment pour piles
⑪ Port infrarouge
⑫ Clip de ceinture

Insertion des piles

- Prenez délicatement le cache du compartiment pour piles ⑨ par les points d'arrêt sur les cotés en haut à droite et en haut à gauche.
- Ouvrez le cache du compartiment pour piles ⑨ en le glissant vers le bas.
- Insérez deux piles alcalines AA 1,5V correspondantes aux symboles se situant dans le compartiment pour piles ⑩.
- Refermez le cache du compartiment pour piles ⑨ vers le haut. La fermeture est aimanté, ce qui permet une bonne tenue.
- Le statut actuel des piles est affiché sur l'écran de l'émetteur ⑦ et du récepteur. Veillez bien à ce que le type de piles ou de batterie sélectionné dans le menu canal soit correcte avant la synchronisation.

Instructions d'utilisation

- Branchez un microphone ou le câble instrument WA-CGI à la prise mini-XLR ①.
- Branchez l'antenne avec prise SMA fournie à l'entrée antenne ⑤.
- Allumez l'émetteur de poche en restant appuyé sur la touche marche/arrêt ③ jusqu'à ce que l'affichage standard apparaisse sur l'écran d'affichage ⑦. La LED indiquant l'état de service ④ est allumée vert.
- Le statut des piles ou des batteries ainsi que le nom donné au récepteur sont indiqués sur l'écran d'affichage ⑦ sur la première ligne.
- Selon les réglages, vous pouvez lire le canal et les groupes de fréquences ou la fréquence à la deuxième ligne. Par ailleurs vous pouvez obtenir d'autres affichages sur la deuxième ligne en appuyant plusieurs fois rapidement sur la touche marche/arrêt ③.
  Autres affichages : Performance HF, batterie ou piles, statut de l'encodage et « Power Lock ».
- En restant appuyé sur la touche marche/arrêt ③ lors de la mise en marche, vous pouvez afficher le code région et le numéro de version.
- Assurez-vous que l'émetteur et le récepteur travaillent sur la même fréquence.
- Pour éteindre l'émetteur, appuyez sur la touche marche/arrêt ③ jusqu'à ce que « Off » soit affiché.

5. Chameleon Software

Chaque récepteur TG 1000 possède un server Web avec une homepage lui étant propre. Il ne vous faut donc pas installer de programme pour configurer et contrôler votre TG 1000. Il ne vous faut qu'une connexion réseau et un appareil réseau (Client) avec browser. En conséquence vous pouvez contrôler votre système TG 1000 avec un PC, un Mac, une tablette ou un smartphone.

Pour une fonctionnement sans problèmes du programme Chameleon, les récepteurs TG 1000 doivent être correctement connectés à un réseau. Ils peuvent alors être contrôlés en mode manuel ou DHCP (default). Tout d'abord, une adresse IP doit être attribuée manuellement à chaque récepteur connecté en utilisant le menu « Functions -> Network ». En mode DHCP, cette tâche sera automatiquement effectuée par le server DHCP, intégré dans tous les routeurs courants. Si le mode DHCP n'est pas utilisé, un simple commutateur Ethernet suffira pour la connexion. Dans ce cas, les récepteurs doivent être contrôlés en mode manuel. En réseau sans server DHCP, l'appareil Client doit obtenir une adresse IP statique.

Il suffit de brancher n'importe quel récepteur TG 1000 à l'appareil Client pour utiliser le programme Chameleon avec l'appareil Client. Il vous faudra alors entrer l'adresse IP du récepteur dans votre browser (par ex. « 192.168.1.101 ») Vous trouverez l'adresse IP dans le sous-menu « Functions -> Network » du récepteur. Peut importe avec quel récepteur vous vous connectez. Après le chargement réussi de la page Web, l'affichage de base du programme Chameleon s'affiche dans votre browser. Une vue d'ensemble de tous les récepteurs dans un rack virtuel sera affichée. L'ordre d'apparition des récepteurs est fonction des Device-ID (numéro d'identification de l'appareil), qui peut être réglé dans le menu « Functions -> Network ». Il vous faut attribuer un numéro d'identification (Device-ID) différent à chaque récepteur pour garantir un classement précis.

Vous trouverez une description complète des différentes fonctions concernant le programme « Chameleon » dans le guide de l'utilisateur « TG 1000 - système de transmission numérique » sur Internet à l'adresse suivante : www.beyerdynamic.com/tg1000